9 DURAĞA KADAR OLAN ELEKTRİK BAĞLANTI ŞEMASI

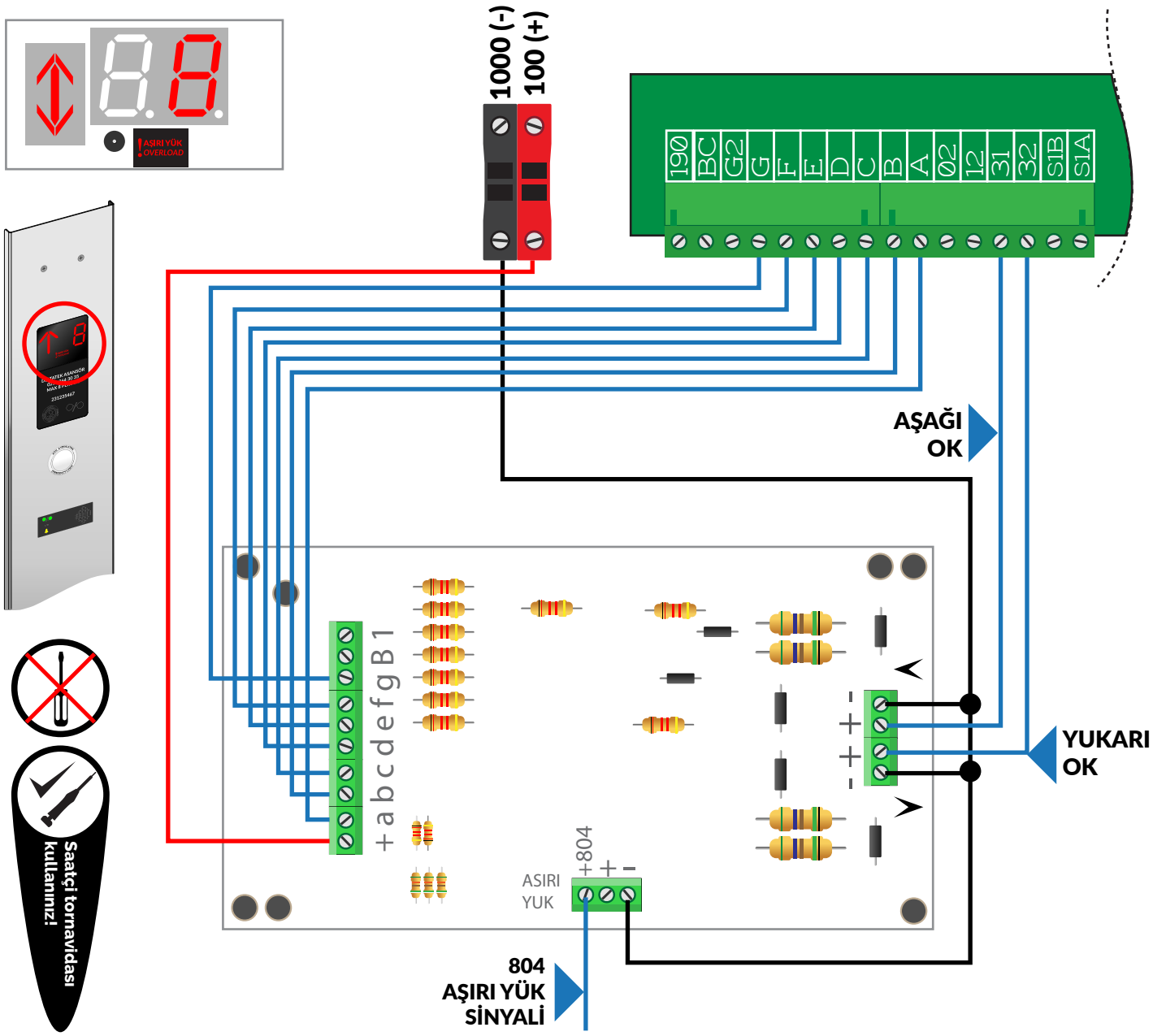

BODRUM (EKSİ KAT) IÇIN B:G2

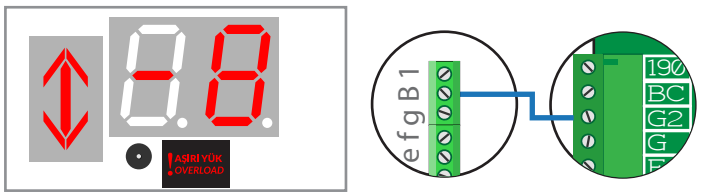

9 KAT VE ÜZERİ İÇIN 1:BC

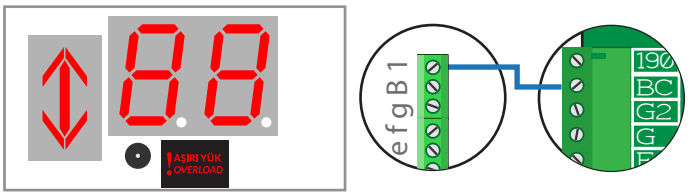

Tüm hakları Deltatek Asansör Ltd. Şti. San. Tic. firmasına aittir. Belgenin veya görsellerin izinsiz kullanılması tespit edildiğinde, hukuki işlem başlatılacaktır.

KART/DE00158
ELEKTRİK BAĞLANTI ŞEMASI

DELTATEK&LİFSOR
TEKNİK DESTEK
teknikdestek@deltatek.com.tr